Fostex Back Loaded Horn

Vue de devant de l'ébénisterie montée avec le haut-parleur FE206En installé :

La vue de droite présente l'ébénisterie sans le panneau latéral gauche, on peut voir la forme du pavillon intérieur :

Réponse en fréquence du FE206En dans cette charge pavillon arrière :

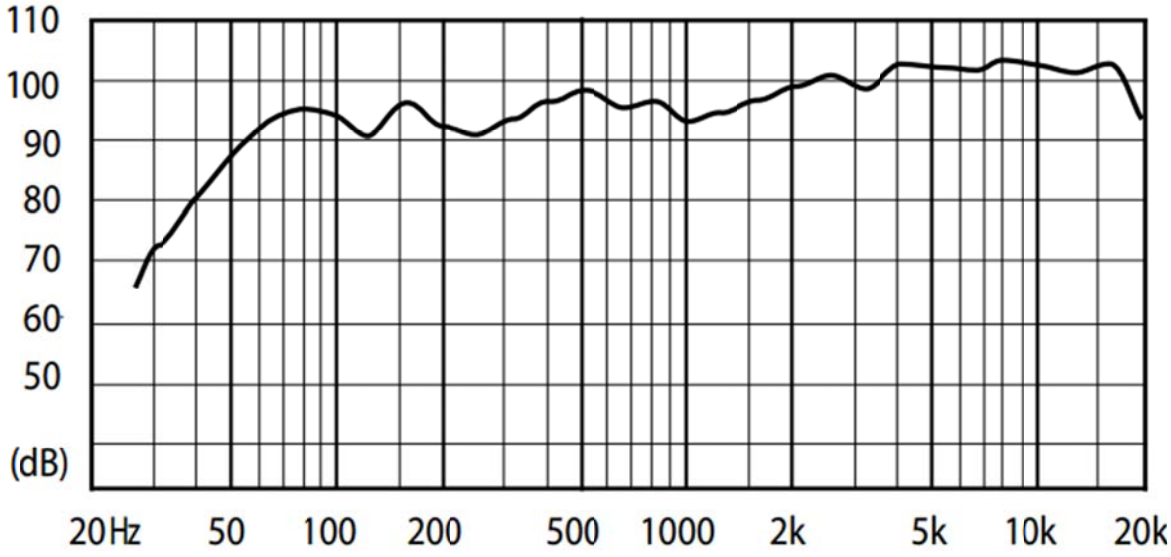

- This example shows a "back loaded horn" type enclosure for FE206En.

- FE206En's magnetic circuit with ø146mm large ferrite magnet provides sharper resonance and makes the unit suitable for a back loaded horn type enclosure.

- 21mm thick plywood is used for main section and side panels to ensure a strong enclosure.

- Two way system using super tweeter T90A is also recommended.

Dimensions/positions/numéros des pièces :

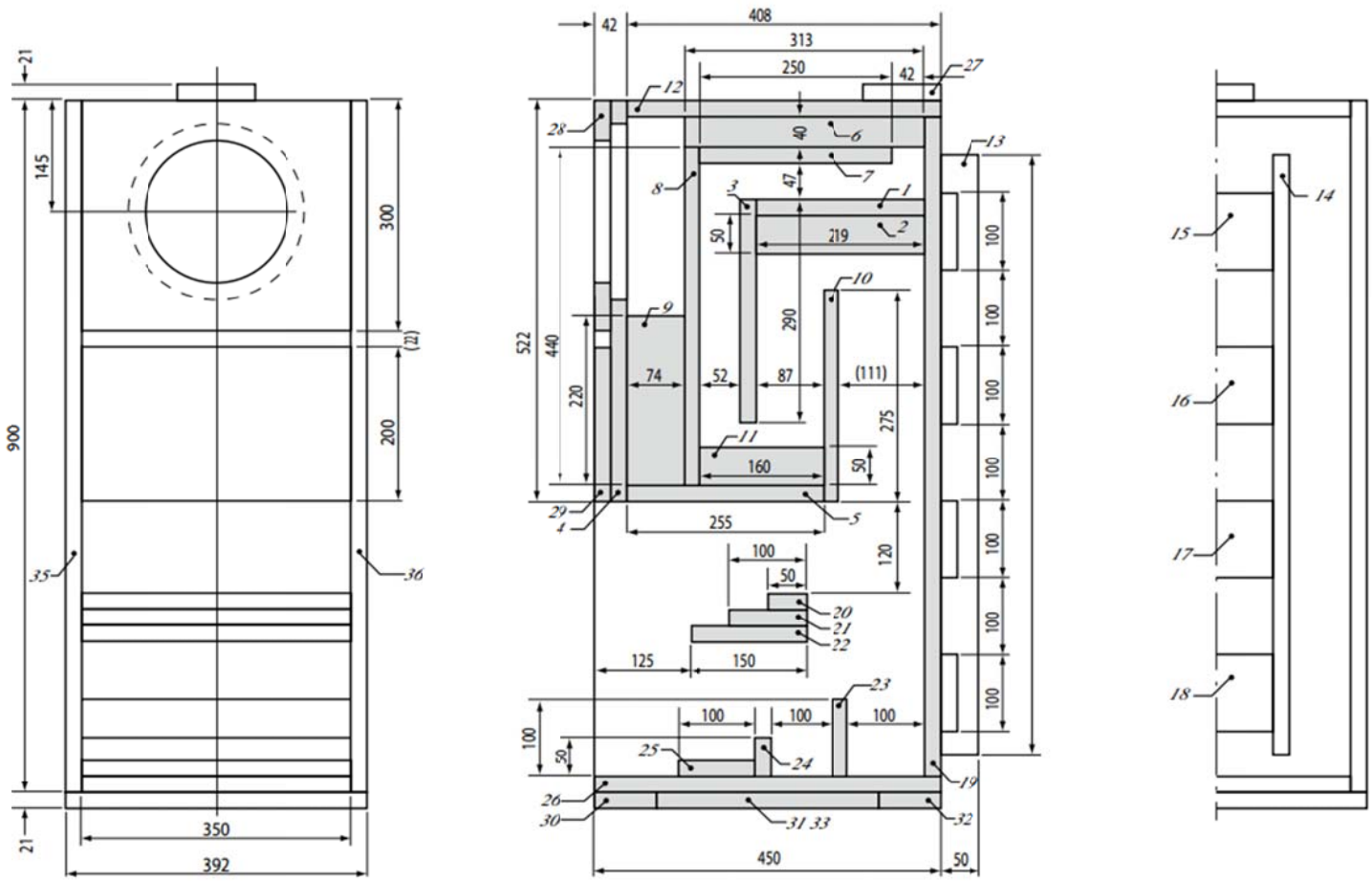

Plan de calepinage et numéros des pièces :

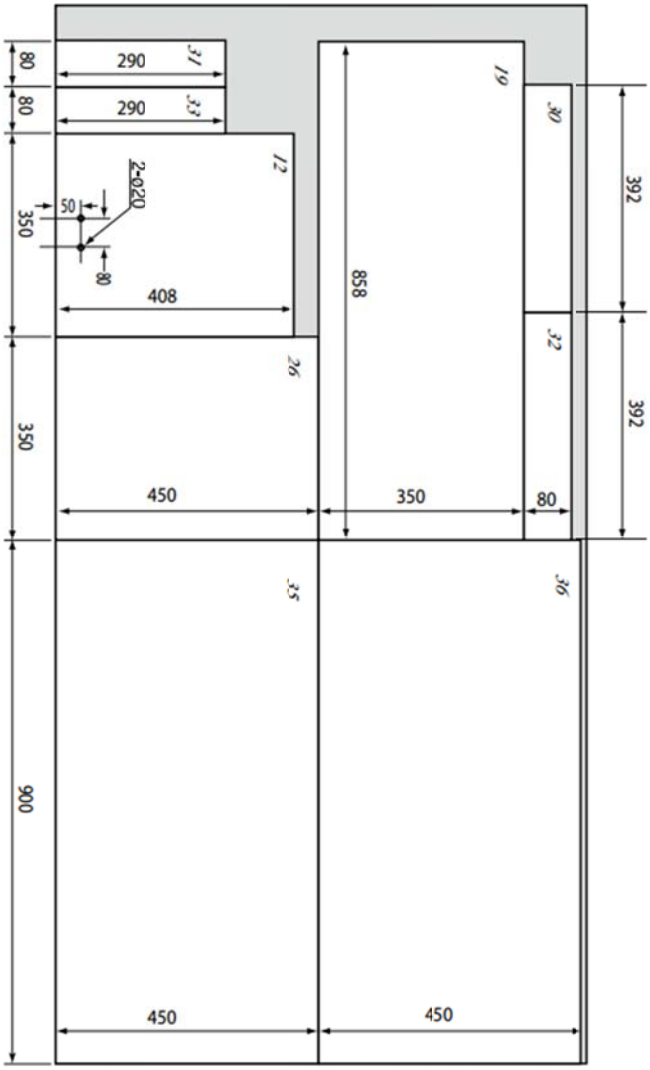

Conseils pour l’amortissement interne :

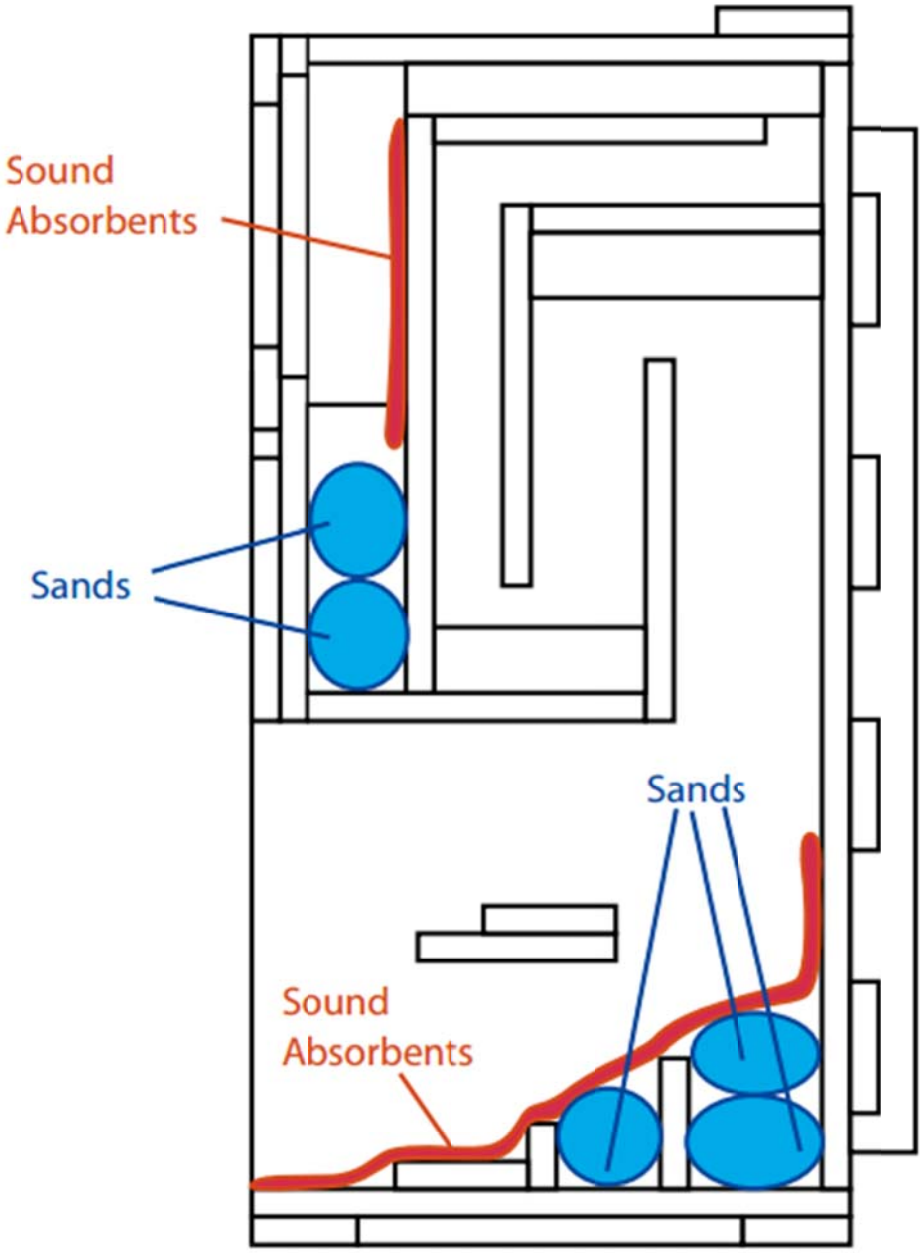

Sands = Remplis de sable

Sound Absorbents = Laine d’amortissement

- This example has sufficient internal volume. However, if you prefer "tighter" sound reproduction, you can reduce airspace using sands or other fill material.

- Placing thin sound absorbent material as shown enable reduction of peaks & dips around 150 to 400Hz band width. However, it may reduce transient response. You should adjust it to your taste.

- In order to avoid unwanted mid/high frequency dispersion of the horn, we recommend damping the enclosure with filler and sound absorption material.

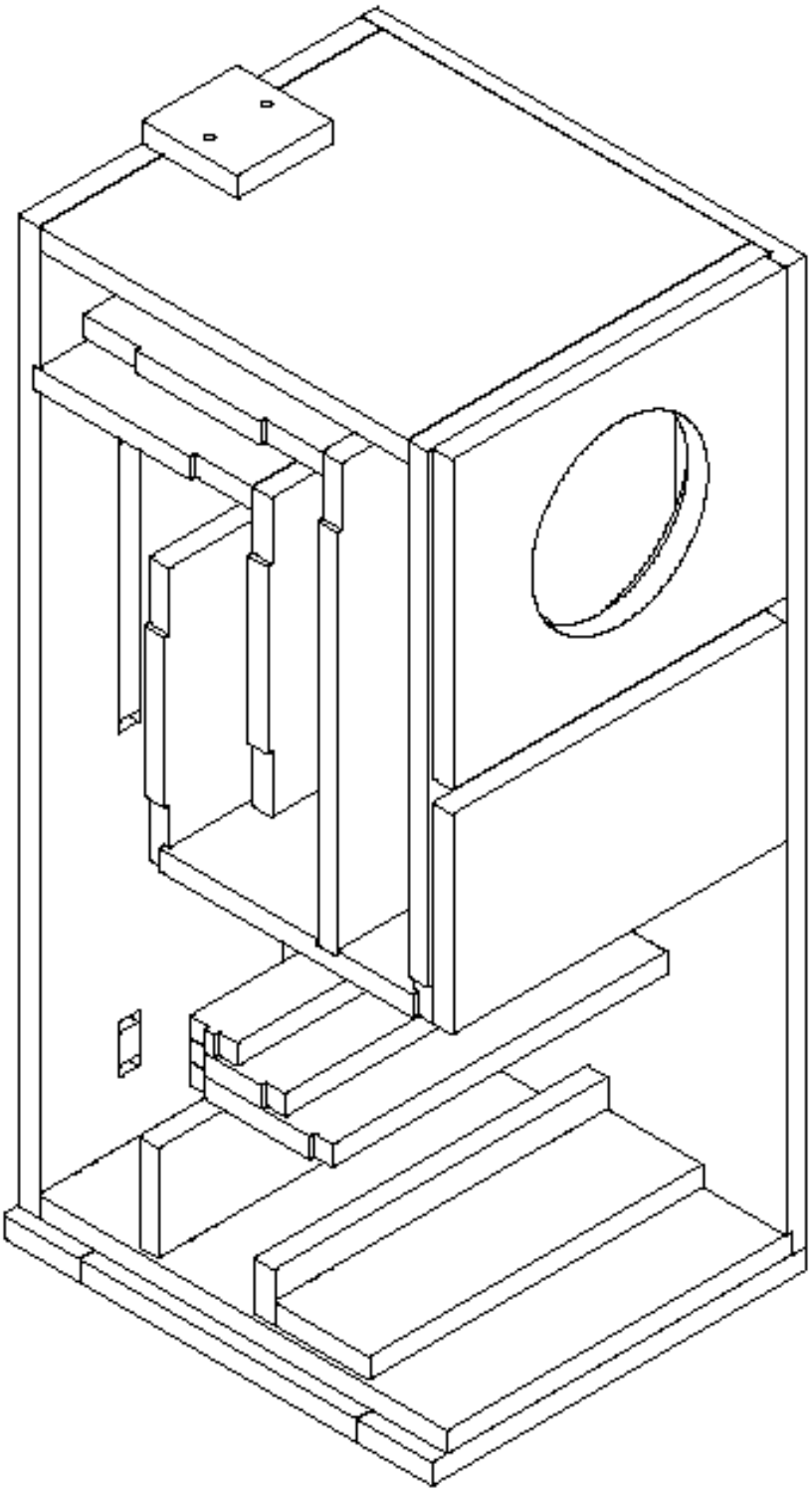

Back Loaded Horn FE206En

avec assemblage facile par rainures/tétons